50/100/200W 高功率紫外脉冲光纤激光器

UNPL-50/100/200-S-W

本系列高功率紫外纳秒激光器，集窄脉宽与高重频于一体，实现了“精密冷加工”的规模化突破。其百瓦级平均功率确保卓越的加工深度与速度，同时紫外波段与短脉宽特性将热影响降至最低，真正兼顾高效率与高质量。产品特别适用于对热敏感、高精度要求的先进制造领域，如半导体晶圆隐形切割、OLED柔性屏精密切割、高反金属精密加工等，能显著提升生产良率与效率。

产品优势

- 高峰值功率与高重频输出
- 优异的光束质量与稳定性
- 真正的“冷加工”能力
- 精密加工

产品参数

基本参数	单位	UNPL-50-S-W	UNPL-100-S-W	UNPL-200-S-W
中心波长	nm		340-360	
工作模式	-		脉冲	
偏振态	-		线偏振	
脉冲宽度范围	ns		4	
脉冲重复频率	MHz		8	
消光比	dB		18	
平均光功率	W	50	100	200
光束质量	-		<1.3	
光斑圆度	%		>90	
光斑直径	mm	2	2	3
功率稳定性	%		2	
工作电压	V		220	
最大功耗	KW	2	3.5	7
工作温度	°C		10—35	
机柜尺寸	mm		电控模块684.5*482.6*140+输出头698*416*158	
冷却方式	-		水冷	

产品尺寸

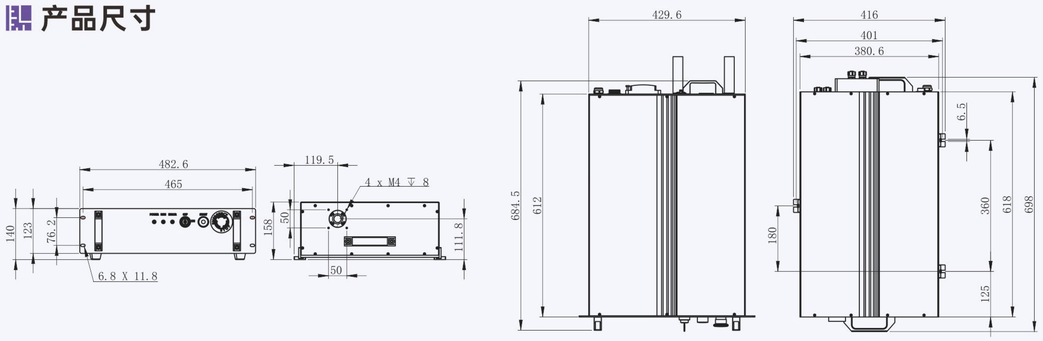

应用案例

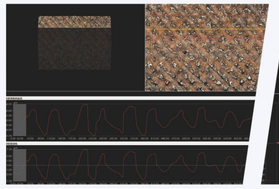

插针毛化

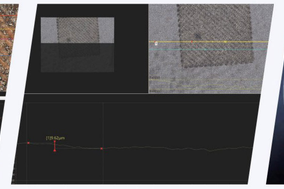

光伏掺杂

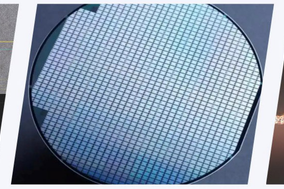

光刻曝光

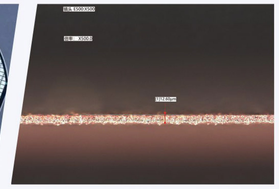

铜箔切割