100/200/300/500W

GNPL-100/200/300/500-10-S-W

QCW 准连续绿光光纤激光器

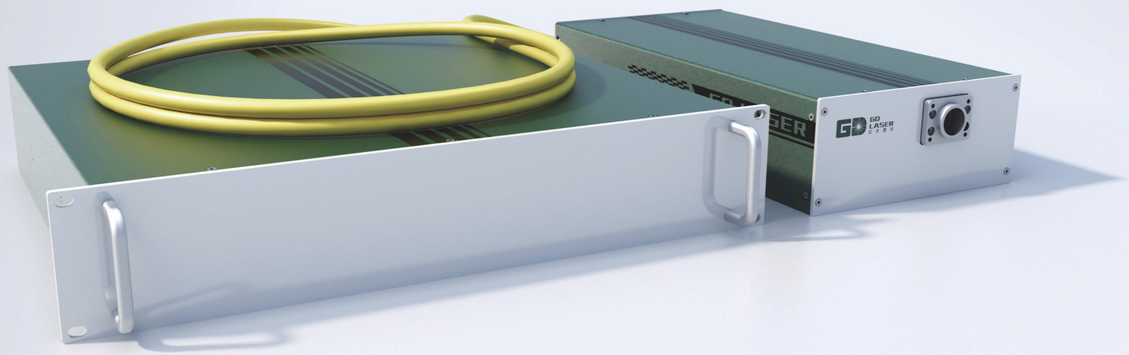

公大激光准连续绿光光纤激光器，依托自主研发的高效非线性频率转化技术，在保持卓越电光转换效率的同时，实现了高稳定的功率输出，以及近乎衍射极限的光束质量，结合窄脉宽与高重复频率的独特性能，该系列产品能显著降低加工热影响并提升精度，已成为光伏精密划线、锂电极耳焊接等核心工艺环节中极具竞争力的成熟解决方案。

产品优势

- 极致热影响控制 赋能精密微加工
- 高重频与窄脉宽 兼具峰值气化与热焊加工
- 高能效分体结构 灵活集成与维护
- 优异的光束质量 确保极小聚焦光斑

产品参数

基本参数	单位	GNPL-100-10-S-W	GNPL-200-10-S-W	GNPL-300-10-S-W	GNPL-500-10-S-W
工作模式	-	脉冲			
偏振态	-	线偏振			
中心波长	nm	532±1nm			
平均光功率	W	100	200	300	500
脉冲宽度	ns	1.5±1ns			
重复频率	MHz	10	20	30	50
光束质量(M2)	-	<1.3			
光斑圆度	%	>90			
光斑直径	mm	2~6			
消光比	dB	>17			
脉冲稳定性，RMS	%	<3			
功率稳定性，RMS	%	<3			
工作温度	°C	10-35			
制冷方式	-	水冷			
整机尺寸	mm	电控模块482.6*457*88+输出头400*222*88			

产品尺寸

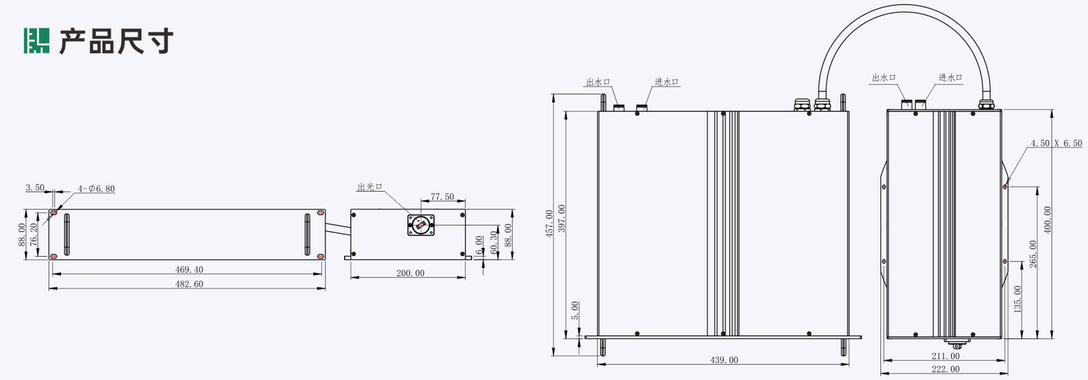

应用案例

IC切割

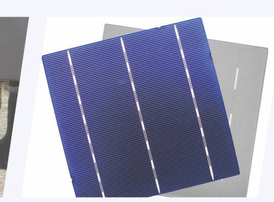

太阳能电池划片、掺杂

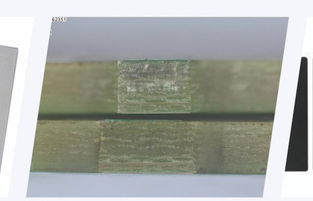

PCB切割

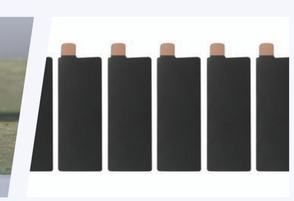

电池负极极片切割