500/700W GCL-500/700-B-S-W

多模连续绿光光纤激光器

公大激光通过采用空间光路优化以及高稳定可靠的光纤耦合技术，匠心推出了500W、700W多模连续绿光激光器。其在传输灵活性、维护难度等方面给客户提供更为便捷的使用条件；凭借持久稳定的运行表现，能完美满足高集成化生产需求，为工业量产提供了高性价比的选择。其在新能源、3C电子等领域的量产验证表明，综合加工成本可降低25%-40%，成为替代传统CO_2激光和红外激光的下一代核心激光器。

产品优势

- 多模输出提升熔池稳定性
- 工业级系统智能热管理
- 严苛标准的可靠性保障
- 柔性光纤传输 提升集成便利性

产品参数

基本参数	单位	GCL-500-B-S-W	GCL-700-B-S-W
工作模式	-	连续/调制	
中心波长	nm	532±2	
平均光功率	W	500	700
功率稳定性@8H	%	±2	
偏振态	-	随机偏振	
调制频率	kHz	0.01-100	
输出方式	-	QBH输出	
光束质量(M2)	-	≥15	
光斑圆度	%	≥90	
工作电压(AC)	V	220	
最大功耗	kW	3.5	4.5
冷却方式	-	水冷	
整机尺寸	mm	电控模块685*482.6*140+倍频模块848*466.6*158	

产品尺寸

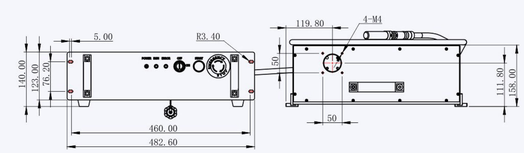

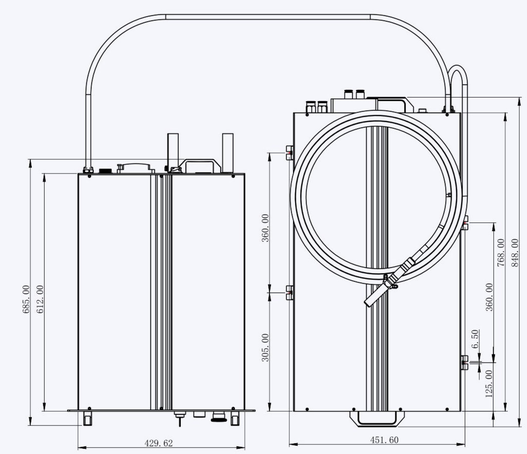

应用案例

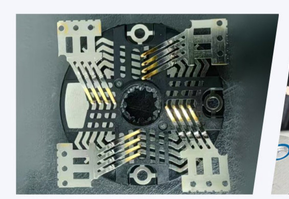

继电器

圆柱电池焊接

3D打印

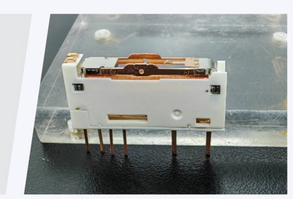

继电器焊接