GO LASER 公大激光

GNPL-40/80/120/200/300-500-I-W

40/80/120/200/300W

高峰值纳秒脉冲绿光光纤激光器

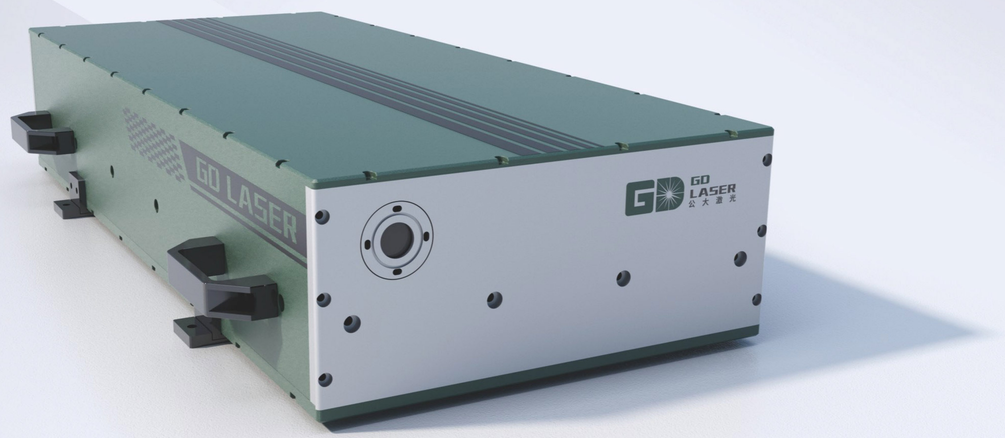

公大激光依托自研的非线性抑制模块与全光纤基频放大技术，推出了40W至300W高峰值纳秒脉冲绿光激光器系列。该系列产品具备最高100kW的峰值功率与最高500μJ的单脉冲能量，结合1-200ns可调脉宽及优异的光束质量，能够完美兼顾加工效率与表面品质。得益于全光纤结构的领先设计，设备结构更趋紧凑且性能表现稳定可靠，可广泛胜任光伏掺杂、硅片开模、FPC覆盖膜切割、PVD去除及玻璃基精细打标等复杂工艺需求，为高精密制造领域提供了一套兼具性能深度与应用广度的光源解决方案。

产品优势

- 短波长，热影响区小 更适合精细化加工
- 高脉冲能量和峰值功率
- 高光束质量与 光束指向稳定性
- 一体式结构紧凑 高稳定可靠

产品参数

基本参数	单位	GNPL-40-500-I-W	GNPL-80-500-I-W	GNPL-120-500-I-W	GNPL-200-500-I-W	GNPL-300-500-I-W
工作模式	-	脉冲				
偏振态	-	线偏振				
中心波长	nm	532±1nm				
平均光功率	W	40	80	120	200	300
脉冲宽度	ns	1~200				
重复频率	kHz	30~3000				
光束质量(M2)	-	<1.4				
光斑圆度	%	>90				
光斑直径	mm	2~6,1/e2				
消光比	dB	17				
脉冲稳定性，RMS	%	<3				
功率稳定性，RMS	%	<3				
工作温度	°C	10-35				
制冷方式	-	水冷				
整机尺寸	mm	700*379*141				

产品尺寸

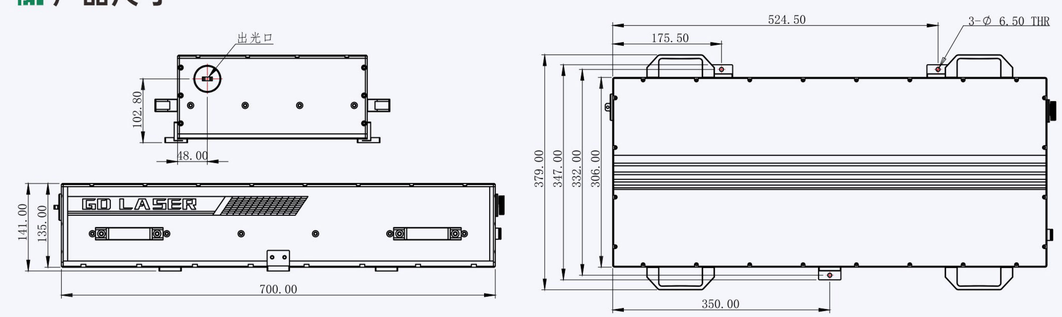

应用案例

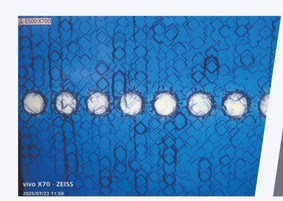

电池开模

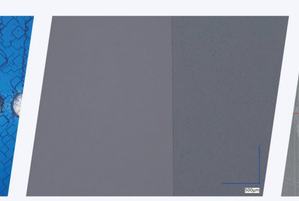

玻璃除膜

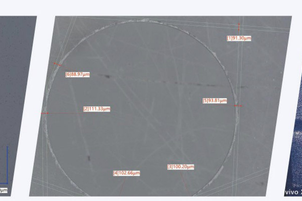

玻璃钻孔

表面图形化