20/50/100W 连续紫外光纤激光器

UCL-20/50/100-S-W

公大激光连续紫外光纤激光器采用355nm短波长设计，此系列产品专为解决高反射材料与精密宏观加工难题而设计。其核心优势在于提供20-100W的高功率连续紫外激光输出，并保持优异的光束质量。凭借短波长带来的极小聚焦光斑与极高的能量密度，它能有效突破金、银、铜等传统难加工贵金属的高反射壁垒，实现高效、清洁的精密切割与焊接，同时将热影响降至最低，避免了材料氧化与变形。此外，它在玻璃、陶瓷等硬脆材料的精密切割，以及高精度增材制造（3D打印）领域同样表现卓越，是追求高效率与高质量并重的宏观精密加工应用的理想工业工具。

产品优势

- 高反材料加工能力
- 稳定高效的能量输出
- 高功率持续输出 光束质量优异
- 短波长精密加工

产品参数

基本参数	单位	UCL-20-S-W	UCL-50-S-W	UCL-100-S-W
中心波长	nm	340-360		
平均光功率	W	20	50	100
工作模式	-	连续/调制		
偏振态	-	线偏振		
频率范围	kHz	0-300		
光束质量	-	<1.5		
光斑圆度	%	>90		
光斑直径	mm	4-6(可定制)		
功率稳定性	%	<2		
工作电压	V	220		
最大功耗	KW	1	1.5	3
工作温度	°C	10—35		
机柜尺寸	mm	电控模块788*483*157+输出头698*416*158		
冷却方式	-	水冷		

产品尺寸

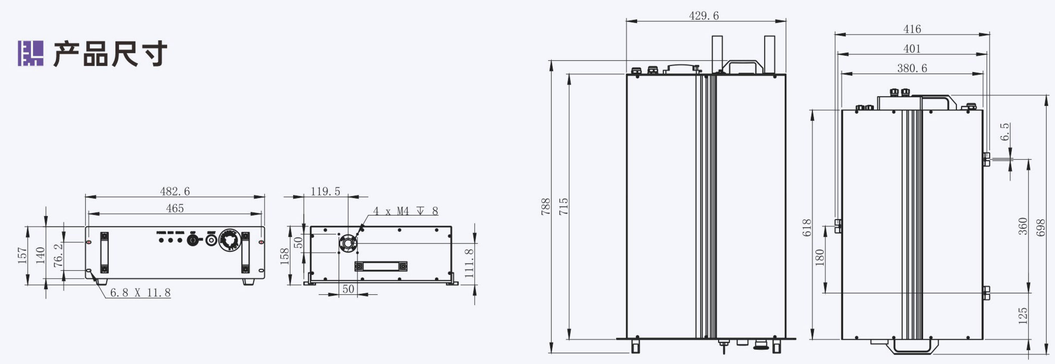

应用案例

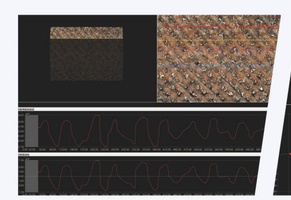

插针毛化

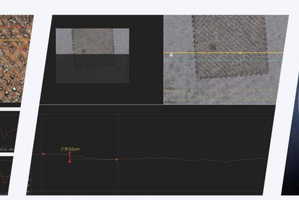

光伏掺杂

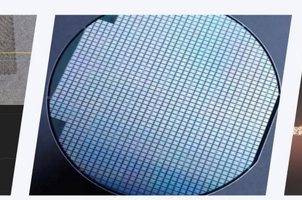

光刻曝光

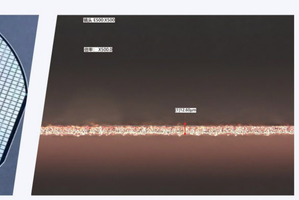

铜箔切割