1000/1500/2000W GCL-1000/1500/2000-B-S-W-S

多模连续绿光光纤激光器

公大激光通过空间光路优化和抗损伤光纤耦合技术，推出了1000W至2000W多模连续绿光激光器（532nm），是高反材料加工领域的突破性产品，尤其针对铜、铝等材料的精密焊接与3D打印需求，在灵活性、光束质量保持、维护复杂度等方面给客户提供更为便利的使用条件，为工业量产提供了高性价比的选择。

产品优势

- 柔性光纤传输 适配更多应用场景
- 近平顶光斑模式 赋能高反加工
- 严苛内控标准下的 高功率稳定性
- 支持7*24h 全天候不间断连续作业

产品参数

基本参数	单位	GCL-1000-B-S-W-S	GCL-1500-B-S-W-S	GCL-2000-B-S-W-S
工作模式	-	连续/调制		
中心波长	nm	532±2		
平均光功率	W	1000	1500	2000
功率稳定性@8H	%	±2		
偏振态	-	随机偏振		
调制频率	kHz	0.01-100		
输出方式	-	QBH输出		
光束质量(M2)	-	≥15		
光斑圆度	%	≥90		
工作电压(AC)	V	380		
最大功耗	kW	6.5	9.5	13
冷却方式	-	水冷		
整机尺寸	mm	电控模块788*482.6*158.5+倍频模块848*466.6*158		

产品尺寸

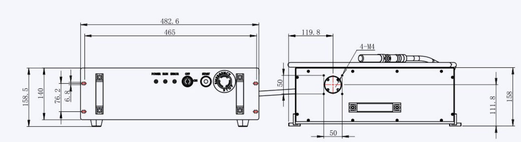

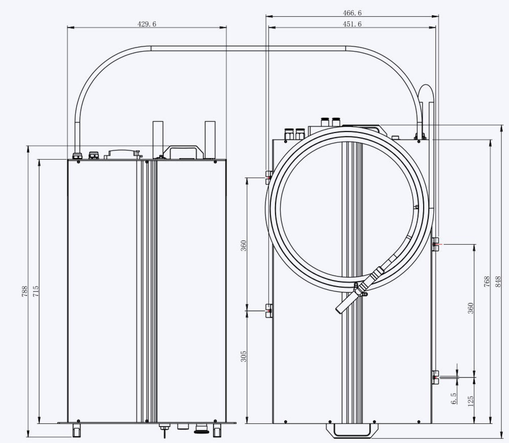

应用案例

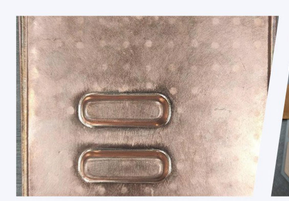

水冷板

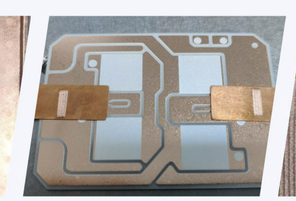

IGBT

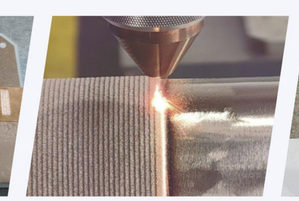

高反金属熔覆

连接片焊接