3000/4000W GCL-3000/4000-B-SC-W-S

多模连续绿光光纤激光器

公大激光针对厚板高反材料加工需求，在2000W系列成熟应用的基础上，推出3000W、4000W高功率多模连续绿光激光器。作为目前国内输出功率最高的连续绿光激光器产品，该系列的问世进一步突破了厚金属加工的能量瓶颈，为高反材料的高效加工提供了更为澎湃的动力支撑。其近平顶光斑输出带来了极佳的能量均匀性，不仅能显著提升厚铜、铝材的焊接效率与熔深一致性，更有效抑制了飞溅与热影响区。凭借极高的材料吸收率与高功率表现，在新能源、金属3D打印等领域表现卓越，是实现大厚度高反材料高效、高品质加工的下一代核心光源方案。

产品优势

- 全球领先的超高功率 近平顶光斑输出
- 极高材料吸收率 结合优异能效比
- 兼顾加工效率与 极高稳定加工质量
- 工业级长效稳定性 与严苛内控标准

产品参数

基本参数	单位	GCL-3000-B-SC-W-S	GCL-4000-B-SC-W-S
工作模式	-	连续/调制	
中心波长	nm	532±2	
平均光功率	W	3000	4000
功率稳定性@8H	%	±2	
偏振态	-	随机偏振	
调制频率	kHz	0.01-100	
输出方式	-	QBH输出	
光束质量(M2)	-	≥30	
光斑圆度	%	≥90	
工作电压(AC)	V	380	
最大功耗	kW	19	25
冷却方式	-	水冷	
整机尺寸	mm	电控模块900*500*794+倍频模块1030*604.6*172	

产品尺寸

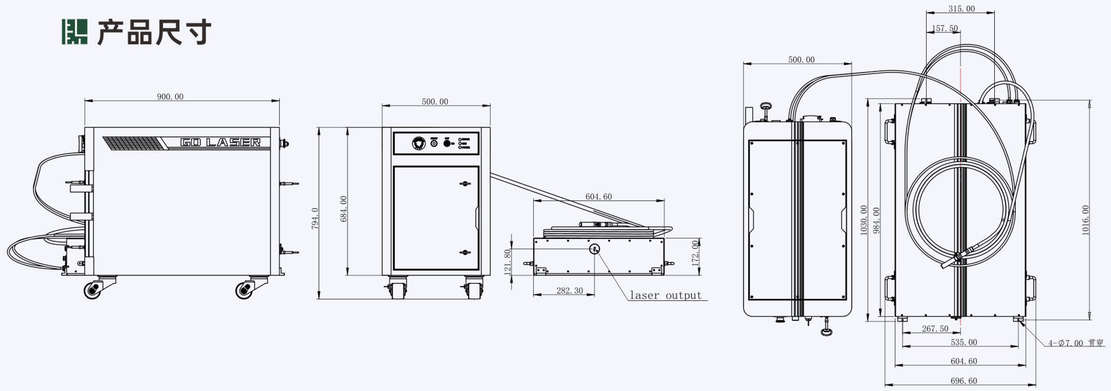

应用案例

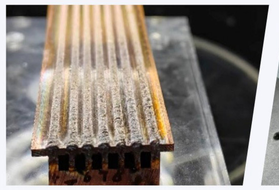

散热板

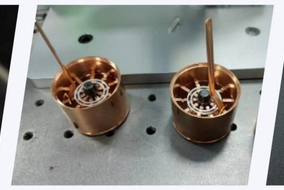

电机端子

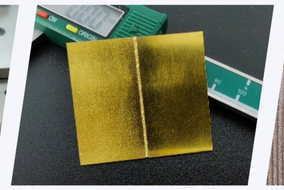

黄金板焊接

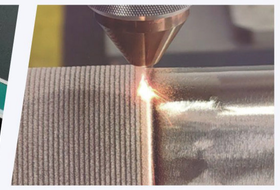

高反金属熔覆