1000/1500/2000W

GCL-1000/1500/2000-F-S-W-S

单模连续绿光光纤激光器

公大激光推出的1000W至2000W单模连续绿光激光器，是针对高反材料在红外波段吸收率极低、成型不稳定等加工痛点而精心打造的性能进阶之作。该系列设备将“极致的加工稳定性”作为核心亮点，充分利用532nm绿光对金属的高吸收特性，结合优异的光束质量与实时闭环的功率控制系统，不仅能从源头有效遏制焊接飞溅，更确保了长时间、高强度加工下的高度一致性与良率。该款激光器以自由空间输出实现单模加工效果，是铜、金、银等高反金属焊接与3D打印的理想选择。

产品优势

- 近衍射极限光束质量≤1.1
- 长时间功率稳定性≤1.5%
- 高能效比紧凑集成架构
- IP65级全密闭防护标准

产品参数

基本参数	单位	GCL-1000-F-S-W-S	GCL-1500-F-S-W-S	GCL-2000-F-S-W-S
工作模式	-	连续/调制		
中心波长	nm	532±2		
平均光功率	W	1000	1500	2000
功率稳定性@8H	%	±1.5		
偏振态	-	线偏振		
调制频率	kHz	0.01-100		
输出方式	-	空间		
光束质量(M2)	-	≤1.3		
光斑圆度@ (30%以上功率)	%	≥85		
工作电压(AC)	V	380		
最大功耗	KW	6.5	9.5	13
冷却方式	-	水冷		
整机尺寸	mm	电控模块788*482.6*158.5+输出头698*416*158		

产品尺寸

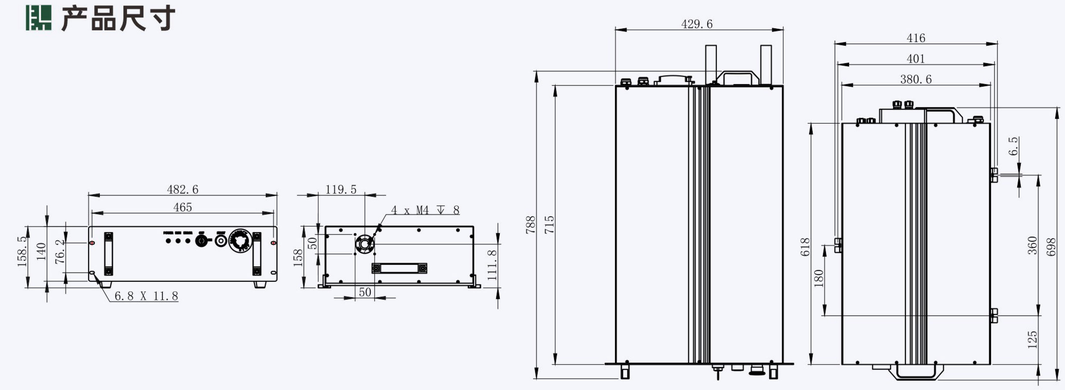

应用案例

水冷板

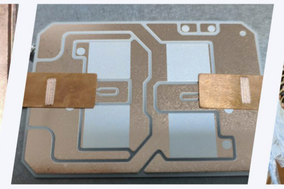

IGBT

扁线电机

3D打印